LGU75-M8 シリーズ　ユニットタイプ　φ75　34 – 44 Nm

■ 出力トルク曲線

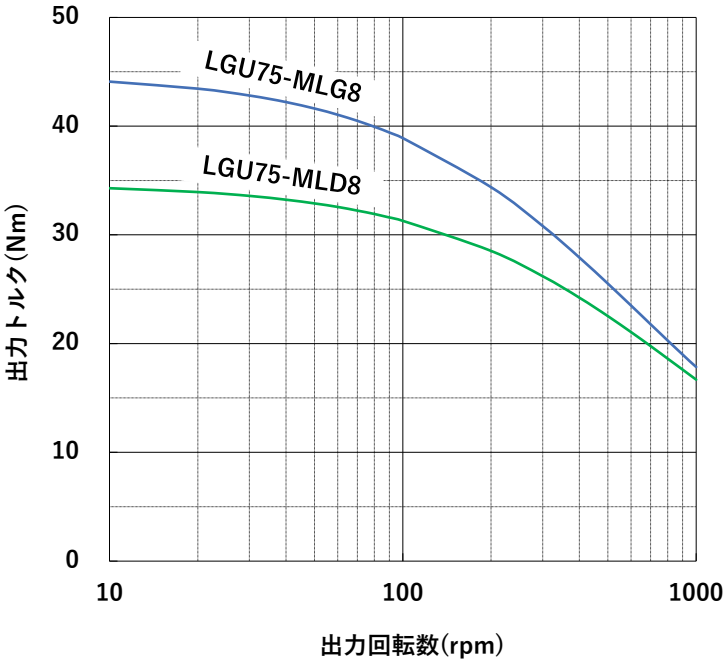

■ 接続例

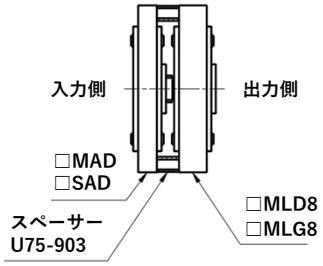

- 多段組合せはP29をご覧ください。
- オプション部品はP36をご覧ください。

■ 寸法図

LGU75-MLD8

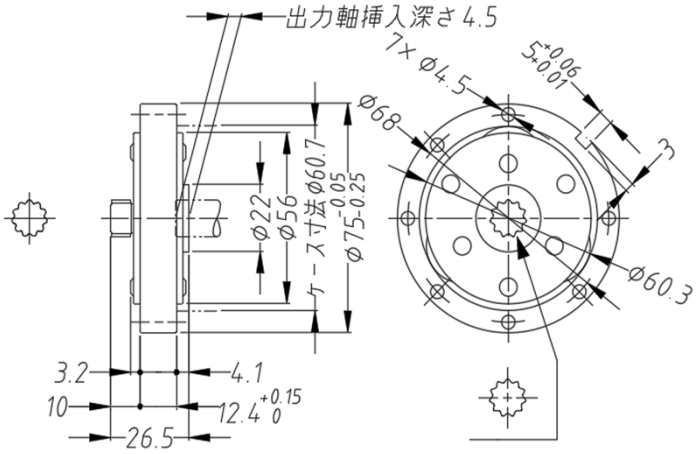

LGU75-MLG8

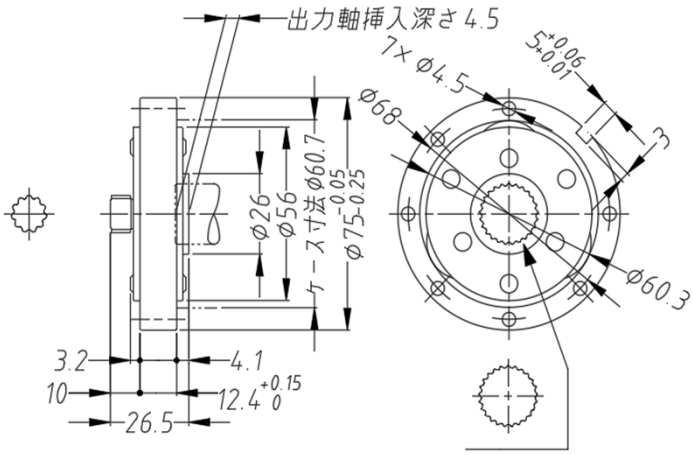

型式	品番	実減速比	最大出力トルク(Nm)	入力形状	出力形状	重量(g)
LGU75-M8	LGU75-3MLD8	3	34	セレーション軸 12×11×1	セレーション穴 12×11×1	320
	LGU75-4MLD8	4				330
	LGU75-5MLD8	5				340
	LGU75-6MLD8	5.8				340
	LGU75-3MLG8	3	44		セレーション穴 19.5×25×0.75	320
	LGU75-4MLG8	4				320
	LGU75-5MLG8	5				330

LGU75 多段組合せ　ユニットタイプ組合せ　φ75　22.6 – 88 Nm

※出荷状態ではユニットは接続されておりません。

■ 出力トルク曲線

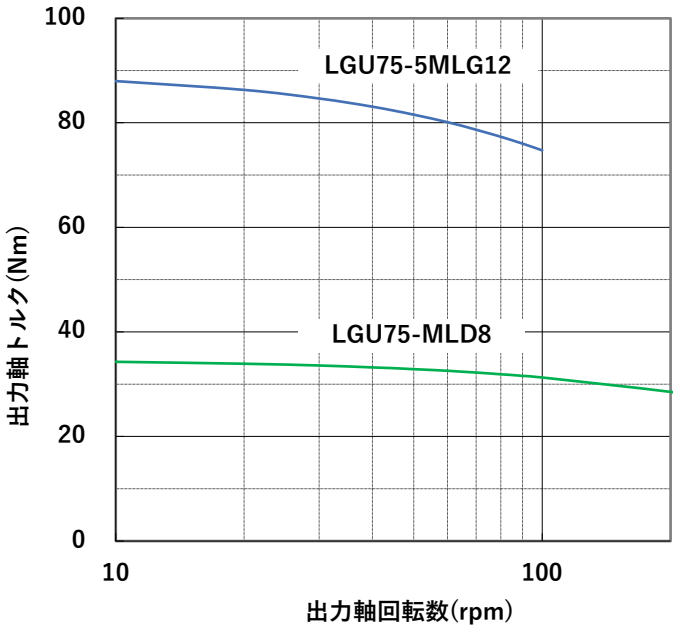

※最終段(出力側)のユニットのトルク曲線を記載

■ 寸法図(接続時)

2段仕様

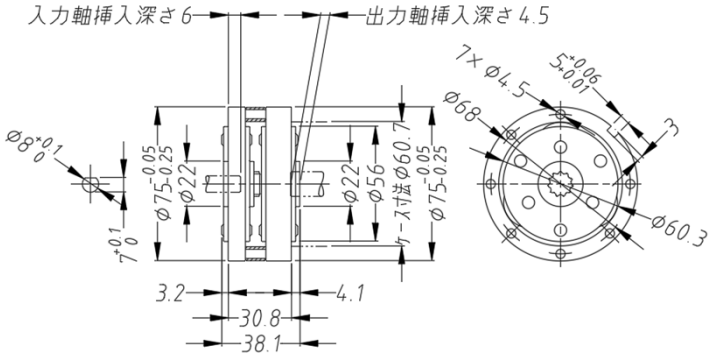

3段仕様

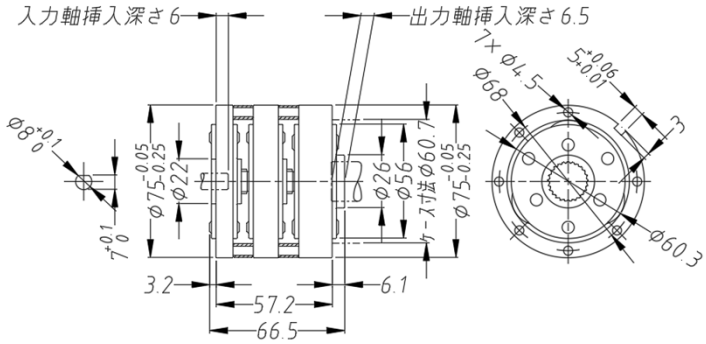

実減速比	1段目品番	2段目品番	3段目品番	スペーサー	最大出力トルク(Nm)	入力形状	出力形状
9	LGU75-3MAD	LGU75-3MLD8	-	U75-903×1	34	Dカット穴 φ8×7	セレーション穴 12×11×1
12	LGU75-4MAD						
16		LGU75-4MLD8					
20	LGU75-5MAD						
25		LGU75-5MLD8					
29		LGU75-6MLD8					
45	LGU75-3MAD	LGU75-3MLD8	LGU75-5MLG12	U75-N010×2	88		セレーション穴 19.5×25×0.75
60	LGU75-4MAD						
80		LGU75-4MLD8					
100	LGU75-5MAD						
125		LGU75-5MLD8					
145		LGU75-6MLD8					

※LGU75-□MLG12を選定の場合U75-N010(金属版)スペーサーをご利用ください。