LGU146-M20 シリーズ　ユニットタイプ　φ146　540 Nm

■ 出力トルク曲線

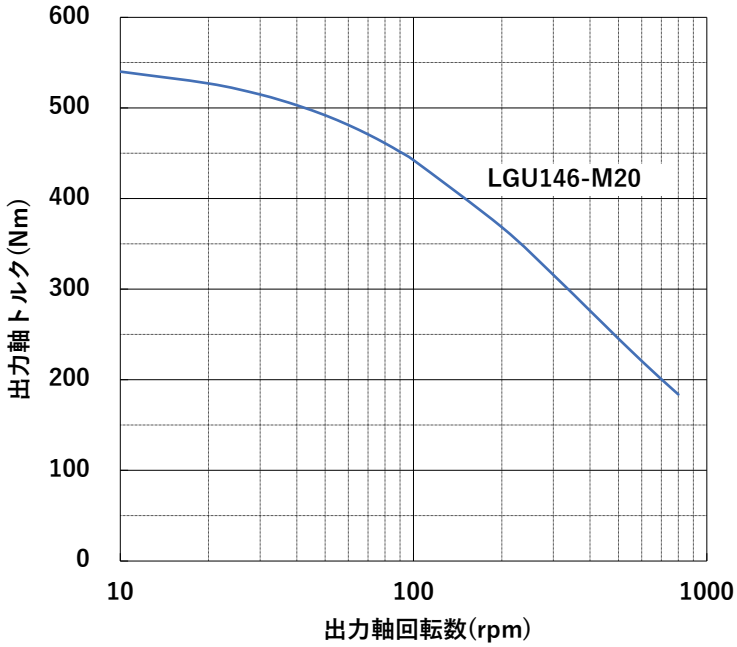

■ 接続例

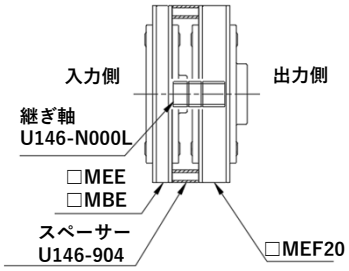

- 多段組合せはP31をご覧ください。
- オプション部品はP36をご覧ください。

■ 寸法図

LGU146-MEF20, MFF20

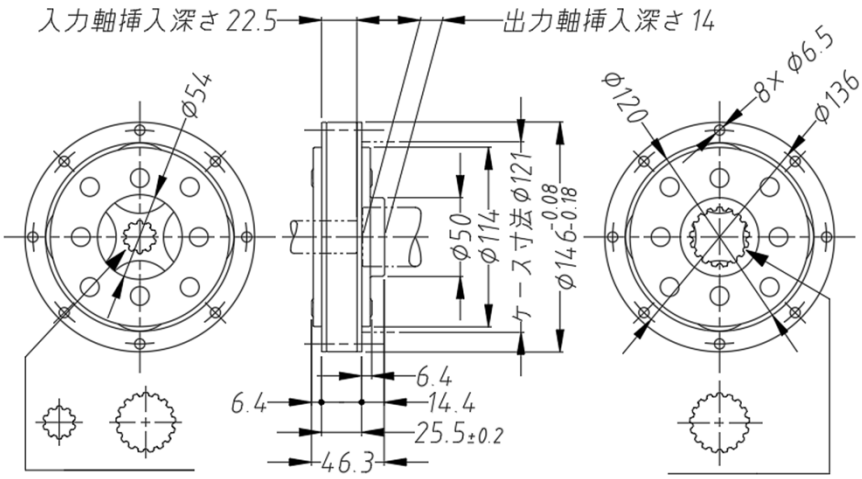

型式	品番	実減速比	最大出力トルク(Nm)	入力形状	出力形状	重量(kg)
LGU146-M20	LGU146-3MEF20	3	540	スプライン穴 21×10×1.75	スプライン穴 38×17×2	2.7
	LGU146-4MEF20	4				2.9
	LGU146-5MEF20	5				3.0
	LGU146-3MFF20	3		スプライン穴 38×17×2		2.6

LGU146 多段組合せ　ユニットタイプ組合せ　φ146　540 Nm

※出荷状態ではユニットは接続されておりません。

■ 出力トルク曲線

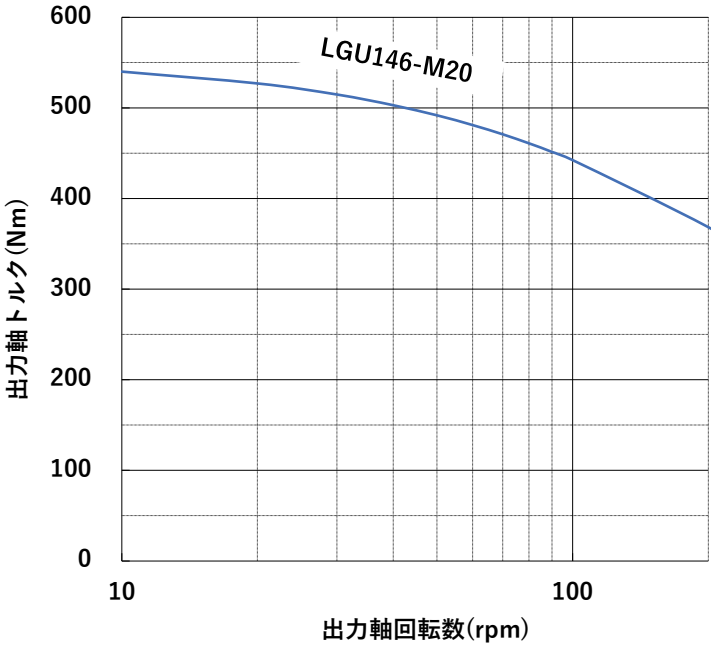

※最終段(出力側)のユニットのトルク曲線を記載

■ 寸法図(接続時)

2段仕様

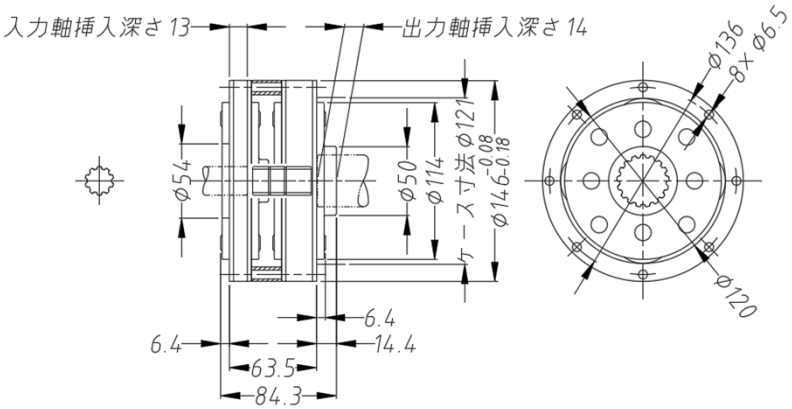

実減速比	1段目品番	2段目品番	スペーサー	継ぎ軸	最大出力トルク(Nm)	入力形状	出力形状
9	LGU146-3MEE	LGU146-3MEF20	U146-904×1	U146-N000L×1	540	スプライン穴 21×10×1.75	スプライン穴 38×17×2
12	LGU146-4MEE	LGU146-3MEF20					
16	LGU146-4MEE	LGU146-4MEF20					
20	LGU146-5MEE	LGU146-4MEF20					
25	LGU146-5MEE	LGU146-5MEF20					

※ 継ぎ軸を軸方向に固定するには、軸用C型止め輪(JIS B 2804)STW-21が2個必要です。オプションには同梱しておりませんのでご注意ください。